SINCLAIR audio

SCULPTURA | SOUNDPAD

Powered Sound Station / Station de son

Thank you for purchasing the Sinclair Audio Soundpad, you are about to greatly enhance your listening experience.

At Sinclair Audio we strive to create loudspeakers and loudspeaker systems engineered to deliver the best value in stereo and home theatre applications.

Sinclair Audio loudspeakers are designed for ease of use, installation, and will provide you with excellent sound quality for years to come. Reading this manual will assist you in getting acquainted with your Sinclair Audio system. Sinclair Audio provides a 1 year parts and service warranty on all drivers and amplifiers. To obtain servicing, please contact your Sinclair Audio representative. **The original bill of sale is required for service.**

Merci de vous être procuré la Station de son de Sinclair Audio, vous êtes sur le point d'améliorer de façon extraordinaire votre expérience d'écoute.

Chez Sinclair Audio nous travaillons sans cesse à créer des haut-parleurs et des enceintes conçus pour offrir le meilleur rendement possible pour les utilisations en stéréophonie et pour le cinéma maison.

Les enceintes Sinclair Audio sont conçues pour être faciles à utiliser et à installer, de plus elles vous offriront une excellente qualité sonore pendant de nombreuses années. La lecture de ce mode d'emploi vous aidera à vous familiariser avec vos enceintes Sinclair Audio. Sinclair Audio offre une garantie d'une (1) année sur les pièces et sur le service pour tous les haut-parleurs et les amplificateurs. Pour obtenir du service sous garantie, veuillez communiquer avec votre représentant Sinclair Audio. **La facture originale de l'achat doit être présentée pour obtenir du service.**

Carton Contents / Contenu de la boite

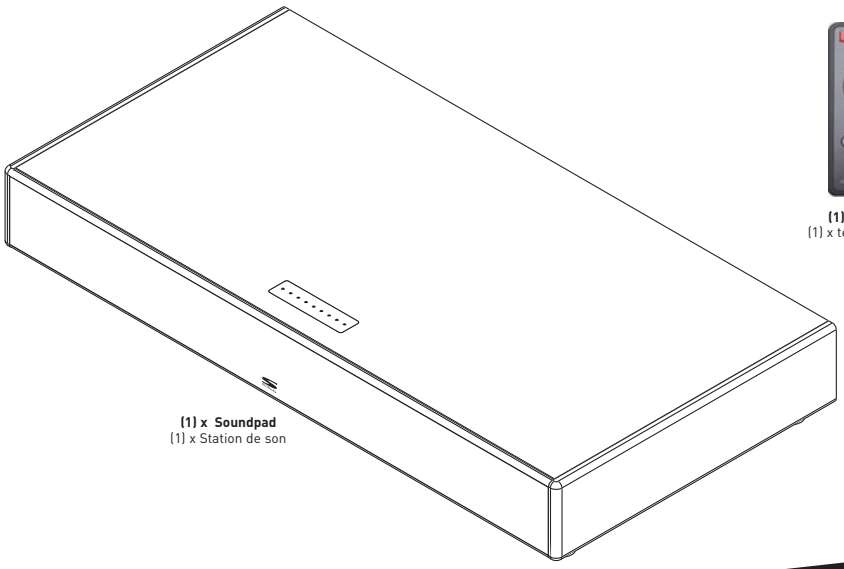

(1) x Soundpad
(1) x Station de son

(1) x Remote
(1) x télécommande

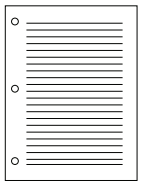

(1) x Manual
(1) x Manuel

(1) Power Cord
(1) x cordon d'alimentation

Owners Manual
Manuel de l'Utilisateur

IMPORTANT SAFETY PRECAUTIONS

The exclamation point within an equilateral triangle is intended to alert the user of the presence of important operating and maintenance (servicing) instructions in the literature accompanying the appliance.

CAUTION!!

RISK OF ELECTRIC SHOCK
DO NOT OPEN

TO PREVENT THE RISK OF ELECTRIC SHOCK, DO NOT REMOVE COVER (OR BACK). NO USER SERVICABLE PARTS INSIDE. REFER SERVICING TO QUALIFIED SERVICE PERSONNEL.

The lightning flash with arrowhead, within an equilateral triangle, is intended to alert the user of the presence of uninsulated "dangerous voltage" within the product's enclosure that may be of sufficient magnitude to constitute a risk of electric shock to persons.

1. Read these instructions – All the safety and operating instructions should be read before this product is operated.
2. Keep these instructions – The safety and operating instructions should be retained for future reference.
3. Heed all warnings – All warnings on the appliance and in the operating instructions should be adhered to.
4. Follow all instructions – All operating and use instructions should be followed.
5. Do not use this apparatus near water – The appliance should not be used near water or moisture – for example, in a wet basement or near a swimming pool, and the like.
6. Clean only with dry cloth.
7. Do not block any ventilation openings. Install in accordance with the manufacture's instructions.
8. Do not install near any heat sources such as radiators, heat registers, stoves, or other apparatus (including amplifiers) that produce heat.
9. Do not defeat the safety purpose of the polarized or grounding plug. A polarized plug has two blades with one wider than the other. A grounding plug has two blades and a third grounding prong. The wide blade or the third prong is provided for your safety. If the provided plug does not fit into your outlet, consult an electrician for replacement of the obsolete outlet.
10. Protect the power cord from being walked on or pinched particularly at the plugs, convenience receptacles, and at the point where they exit from the apparatus.
11. Only use attachments/accessories specified by the manufacturer.
12. Use only with the cart, stand, tripod, bracket, or table specified by the manufacturer, or sold with the apparatus. When a cart or rack is used, use caution when moving the cart/apparatus combination to avoid injury from tip-over.

13. Unplug the apparatus during lightning storms or when unused for long periods of time.
14. Refer all servicing to qualified personnel. Servicing is required when the apparatus has been damaged in any way, such as power supply cord or plug is damaged, liquid has been spilled or objects have fallen into the apparatus has been exposed to rain or moisture, does not operate normally, or has been dropped.
15. WARNING: To reduce the risk of fire or electric shock, do not expose this apparatus to rain or moisture. The apparatus shall not be exposed to dripping or splashing and that objects filled with liquids, such as vases, shall not be placed on apparatus.
16. WARNING: The battery (battery or batteries or battery pack) shall not be exposed to excessive heat such as sunshine, fire or the like.
17. WARNING: The appliance coupler is used as disconnect device, the disconnect device shall remain readily operable.
18. This equipment is a Class II or double insulated electrical appliance. It has been designed in such a way that it does not require a safety connection to electrical earth.

WARNING - To reduce the risk of fire or electric shock, do not expose this appliance to rain or moisture.

IMPORTANTES MESURES DE SÉCURITÉ

Ce symbole de sécurité vise à avertir l'utilisateur que la notice jointe à l'appareil contient des instructions importantes au sujet du fonctionnement et de l'entretien (réparation).

CAUTION!!

RISK OF ELECTRIC SHOCK
DO NOT OPEN

POUR PRÉVENIR LES RISQUES D'ÉLECTROCUTION, NE PAS OUVRIR LE BOÎTIER. AUCUNE PIÈCE NE PEUT ÊTRE RÉPARÉE PAR L'UTILISATEUR. NE CONFIER L'ENTRETIEN QU'À UN PERSONNEL QUALIFIÉ.

Ce symbole de sécurité vise à avertir l'utilisateurque le boîtier contient un voltage dangereux non isolé, suffisamment puissant pour constituer un risque d'électrocution.

1. Lisez les instructions - Vous devez lire toutes les instructions relatives à la sécurité et au fonctionnement avant de faire fonctionner le hautparleur d'extrêmes graves.
2. Conservez les instructions - Vous devez conserver les instructions relatives à la sécurité et au fonctionnement pour des consultations ultérieures.
3. Avertissement - Vous devez suivre tous les avertissements apposés sur le haut-parleur d'extrêmes graves et dans les instructions relatives àson fonctionnement.
4. Suivez les instructions - Vous devez suivre toutes les instructions relatives au fonctionnement du haut-parleur.
5. Eau et humidité - Vous ne devez pas utiliser le haut-parleur d'extrêmes graves près d'une source d'eau. Par exemple, ne le placez pas à côté d'un bain, d'un évier, d'un lavabo ou d'une cuvette, dans un sous-sol humide ou près d'une piscine.
6. Ventilation - Vous devez placer le haut-parleur d'extrêmes graves de manière à ce que sa position ne gêne pas son système d'aération. Par exemple, ne le placez pas sur un lit, un fauteuil, un tapis ou une surface semblable qui pourrait bloquer l'écoulement d'air provenant du dissipateur thermique arrière, ou dans un meuble tel une bibliothèque ou un module.
7. Chaleur - Vous devez éviter de placer le haut-parleur d'extrêmes graves près d'une source de chaleur tel un radiateur, une chaufferette, des ouvertures d'aération ou tout autre appareil qui produit de la chaleur.
8. Sources d'alimentation - Vous devez raccorder le haut-parleur d'extrêmes graves à une source d'alimentation du type décrit dans ce manuel d'instructions ou tel qu'indiqué sur le produit.
9. Mise à la terre ou polarisation - Ce haut-parleur d'extrêmes graves est muni d'une fiche de courant alternatif polarisée (une prise possédant une lame plus large que l'autre). Cette fiche s'insère d'une seule façon dans la prise de courant. Il s'agit d'une mesure de sécurité volontaire. Si vous électricien pour faire remplacer la prise obsolète (non polarisée). Ne retirez pas l'élément de sécurité de la prise polarisée.
10. Protection du cordon d'alimentation - Vous devez placer le cordon d'alimentation de manière à ce qu'il ne soit pas écrasé ou coincé par d'autres éléments. Portez une attention particulière aux cordons raccordés à une prise, à une prise de courant de service ainsi qu'à son point de sortie du haut-parleur d'extrêmes graves. Pour prévenir les électrocutions, n'utilisez pas la prise polarisée du haut-parleur avec une ral longe, une prise ou toute autre sortie de courant, sauf si les lames peuvent être entièrement insérées sans laisser aucune partie à découvert.
11. Période de non utilisation - Vous devez débrancher de la prise le cordon d'alimentation du haut-parleur si vous ne l'utilisez pas pendant une longue période.
12. Dommages nécessitant une réparation - Vous devez faire réparer le haut-parleur par un professionnel lorsque :

    A. le cordon d'alimentation ou la prise du haut-parleur a été endommagé;
    B. un objet ou un liquide est tombé sur le haut-parleur;
    C. le haut-parleur a été exposé à la pluie;
    D. le haut-parleur ne semble pas fonctionner ou que son rendement est altéré;
    E. le haut-parleur a été échappé ou endommagé.

13. Réparation - L'utilisateur ne devrait pas essayer de réparer le haut-parleur lui-même, sauf dans les situations décrites dans ce manuel d'utilisation. Toute autre réparation devrait être confiée à un centre de réparation autorisé.
14. Nettoyage - Débranchez le haut-parleur de la prise de courant murale avant de le nettoyer. N'utilisez pas de nettoyants liquides ou de nettoyants en aérosol. Nettoyez-le avec un chiffon humide.
15. Accessoires - N'utilisez pas des accessoires qui ne sont pas recommandés pour ce produit, car il pourraient devenir une source de danger.
16. Support - Ne placez pas le haut-parleur sur un chariot, un support, un trépied, une tablette ou une table instable. Le haut-parleur pourrait tomber et causer des blessures graves à un enfant ou à un adulte, et endommager considérablement le produit. N'utilisez qu'un chariot, un support, un trépied, une tablette ou une table recommandé par le fabricant ou vendu avec le produit. Toute installation du haut-parleur devrait se faire conformément aux directives du fabricant, et avec un support recommandé par le fabricant. Si vous placez le haut-parleur sur un chariot, déplacez-le avec soin. Des arrêts brusques, une force excessive et des surfaces inégales pourraient faire basculer le chariot et le haut-parleur.
17. Orage - Pour une protection additionnelle du haut-parleur durant un orage ou lorsque vous ne l'utilisez pendant une longue période, débranchez-le de la prise de courant murale.
18. Surcharge - Ne surchargez pas les prises murales, les cordons d'alimentation ou les prises de courant de service intégrales, car ceci pourrait entraîner des risques d'incendie ou d'électrocution.
19. Vérification de sécurité - Après avoir fait réparer ce produit, demandez à un technicien d'effectuer des vérifications de sécurité pour déterminer si le produit est en bonne condition de fonctionnement.
20. Réparation - N'essayez pas de réparer vous-même le haut-parleur, car le fait d'ouvrir ou de retirer le couvercle pourrait vous exposer à un voltage dangereux ou à d'autres dangers. Confiez toute réparation du produit à un professionnel.
21. Pièces de rechange - Si vous devez remplacer une pièce, assurez-vous que le technicien utilise une pièce de rechange précisée par le fabricant ou que cette pièce comporte les mêmes caractéristiques que la pièce originale. Des pièces de rechange non autorisées peuvent entraîner un incendie, une électrocution ou d'autres dangers.
22. Installation sur un mur ou au plafond - Ce produit peut-être installé sur un mur ou sur un plafond en suivant les recommandations du fabricant seulement.
23. Infiltration d'un objet ou d'un liquide - N'insérez jamais un objet par les ouvertures de ce produit, car il pourrait toucher des points de voltage dangereux ou provoquer un court-circuit et ainsi entraîner un incendie ou une électrocution. Ne renversez jamais un liquide sur ce haut-parleur.

AVERTISSEMENT - Pour réduire les risques d'incendie ou d'électrocution, n'exposez pas cet appareil à la pluie ou à l'humidité.

Rear Panel Connections
Branchements sur le panneau arrièreections

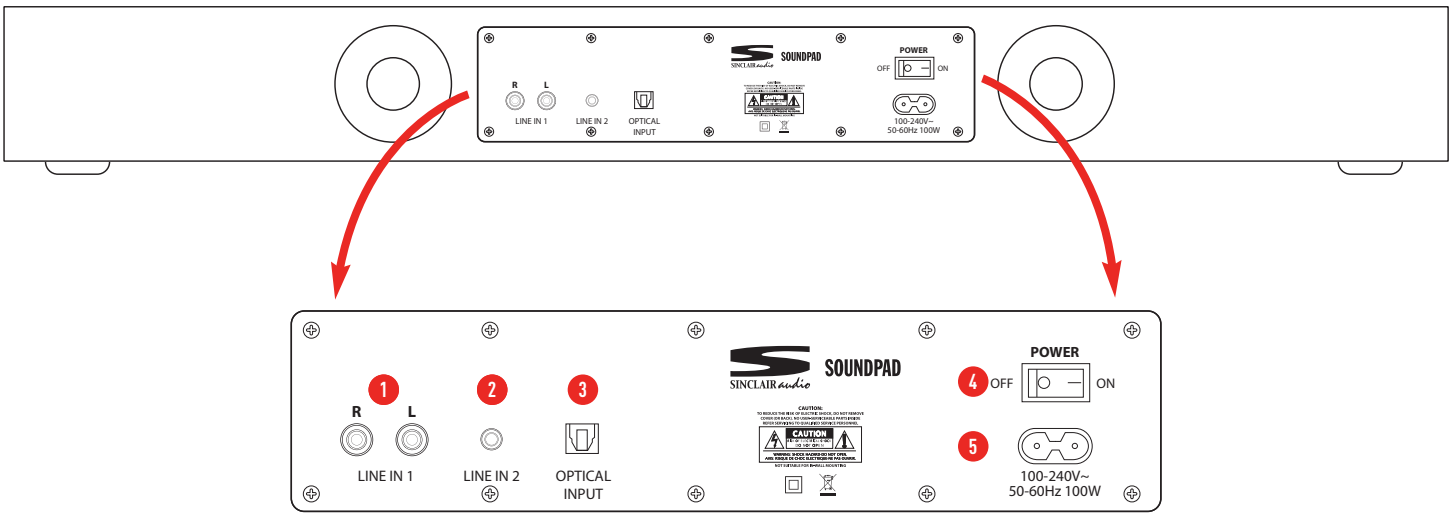

1 Line 1

You can connect this analog input with the supplied wire to the analog output of your TV, audio system, cable box, satellite, game, or whatever device you'd like to connect.

Vous pouvez brancher cette entrée analogique à la sortie analogique de votre téléviseur, votre chaine stéréo, votre convertisseur de câble, votre convertisseur satellite, votre appareil de jeu ou tout autre appareil que vous aimeriez relier à l'enceinte en vous servant du câble fourni à cet effet.

2 Line 2

This 3.5mm input can be used with many portable devices.
Vous pouvez utilser cette entrée avec pleusiers appareils portatifs.

3 Optical In / Entrée Optique

Sometimes referred to as Toslink or SPDIF, this digital input allows the use of an optical wire from the soundpad to your TV, audio system, cable box, satellite, game, or whatever device you'd like to connect.

OPTICAL CABLE NOT INCLUDED IN THIS PACKAGE, PLEASE CONSULT YOUR DEALER FOR ADVICE ON THE PURCHASE OF AN OPTICAL CABLE.

On l'appelle aussi l'entrée Toslink ou S/PDIF, cette entrée numérique permet l'utilisation d'un câble optique entre la Station de son et votre téléviseur, votre chaine stéréo, votre convertisseur de câble, votre convertisseur satellite, votre appareil de jeu ou tout autre appareil que vous aimeriez brancher.

4 Power / Puissance

This will turn the speaker on and off.
Cela activera le haut-parleur sur et en dehors.

5 DC Input / Entrée CC

This is where you connect the supplied power cord.
Brancher la corde dde puissance ici.

Using the Remote functions
Utilisation les fonctions de la télécommandens

1 Master Power / Puissance

This will turn the main power on and off. This can be turned on once and then the Soundpad's remote will control the on and stand by modes. Make sure the speaker is off when making all your connections. / Utilisez cette touche pour mettre en marche ou à l'arrêt la Station de son. À l'arrêt, un témoin rouge sera visible sur la Station de son. En marche, un témoin vert sera visible sur la Station de son.

2 Mute

This button will cut the volume entirely and blink when engaged. Push it again to disengage it and have sound return. / Cette touche va couper tout le son de l'haut parleur et le temoin bleu va changer a l'orange qui clignoter. Toucher le encore pour avoir le son.

3 Vol (+)

Press here to raise the volume.
Appuyez sur cette touche pour augmenter le volume.

4 Vol (-)

Press here to lower the volume. / Appuyez sur cette touche pour diminuer le volume.

5 BT Code

Use this feature to pair your Bluetooth devices.
Vous permettrez de brancher une appareil équipé avec Bluetooth

6 SRC

This button will allow you to toggle through the various inputs and sources to select the device you'd like to hear. / Ce bouton vous permettra de basculer entre les différentes entrées et des sources de sélectionner le périphérique que vous souhaitez entendre.

7 EQ

This will allow you to toggle through the various effects. / Cet effet donne plus de clarté aux voix et aux dialogues, parfait pour la vaste majorité des films et pour la musique.

8 3D

Used to engage and disengage the 3D sound effect.
Utilisée pour engager et désengager l'effet sonore 3D.

Soundpad Input / Entrées Soundpad

The first two digits of the display will indicate which input is being used, followed by either the volume setting or the EQ setting. You can scroll through them with the SRC (Source) button. The input designations are as follows: / Les deux premiers chiffres de l'afficheur indiquent l'entrée est utilisé, suivi par soit le réglage du volume ou le réglage EQ. Vous pouvez les faire défiler avec la SRC (Source) bouton. Les désignations d'entrée sont les suivantes:

Soundpad Volume Display / Affichage du volume

The display will always show the input as the first two digits, such as BT to indicate you're using the Bluetooth input. / L'écran affiche toujours l'entrée que les deux premiers chiffres, tels que BT pour indiquer que vous utilisez l'entrée Bluetooth.

BT00 means the Bluetooth input is at the absolute minimum volume setting. Bluetooth signifie que l'entrée est au volume minimum.

BT60 means the Bluetooth input is at the absolute maximum volume setting. /BT60 Bluetooth signifie que l'entrée est au volume maximum.

Soundpad EQ Effects / Soundpad Effets EQ

The Soundpad is equipped with a variety of interesting effects that can be accessed with the EQ button which will be indicated by the last two digits in the display, following the input designation. For instance, if you are using the Bluetooth input you will see BT in the display followed by: / Le Soundpad est équipé d'une variété d'effets intéressants qui peuvent être accessibles avec le bouton EQ qui sera indiquée par les deux derniers chiffres de l'affichage, à la suite de la désignation d'entrée. Par exemple, si vous utilisez l'entrée Bluetooth, vous verrez à l'écran BT suivie par:

FT: Flat, the purest signal possible / Plat, le signal le plus pur possible

MU: Music, a dynamic effect for your favorite music
musique, un effet dynamique pour votre musique préférée

CM: Cinema, best effect for movies and TV
Cinéma, meilleur effet pour les films et la télévision

CV: Clear Voice, provides emphasis to dialog for TV and movies / Clear Voice, fournit l'accent sur la boîte de dialogue pour la télévision et le cinéma

Soundpad 3D Effect / Soundpad Effet 3D

A 3D effect can be engaged by pushing on the 3D button. You will know if the 3D effect is engaged because the effects will have periods (dots) between the letters. In the case of Clear Voice, designed as CV, will appear as C.V. When the 3D effect is engaged and will return to CV when the 3D effect is disengaged. / Un effet 3D peut être engagée en appuyant sur le bouton 3D. Vous saurez si l'effet 3D est engagée parce que les effets auront des points (points) entre les lettres. Dans le cas de la technologie Clear Voice, conçu comme CV, apparaîtra comme CV Lorsque l'effet 3D est engagée et sera de retour au CV lorsque l'effet 3D est désengagé.

Pairing with Bluetooth

The Soundpad is equipped with Bluetooth to allow you to stream your music wirelessly via a Bluetooth enabled device. Follow these simple steps to pair the Soundpad to your Bluetooth device:

Press the **BT Code button** until BT appears in the display and starts to flashon top of the speaker changes to blue and flashes slowly.

Now turn on the bluetooth of your device and select '**SOUNDPAD**' from your list of found devices. The device and Soundpad will finish pairing in about 30 seconds, and the LED will stop flashing after they have connected.

Par exemple, en vous servant d'un téléphone cellulaire pour brancher la barre de son par le Bluetooth, suivez les étapes suivantes:

Appuyez sur la touche SRC jusqu'à ce que la DEL (à l'avant de l'enceinte) devienne bleue. La DEL clignotera alors lentement.

Appuyez sur la touche **BT CODE**, la DEL clignotera rapidement. Maintenant, activez le Bluetooth sur votre téléphone cellulaire au même moment et sélectionnez « **SOUNDPAD**» dans la liste des appareils trouvés. Le téléphone et la barre de son finiront de se jumeler en environ 30 secondes puis la DEL cessera de clignoter après que la connexion aura été établie.

Instructions for using the Learning Function

The learning function allows you to program the functions of the Soundpad into your current TV remote.

Example: If you would like the Number 1 key on the remote below remote to control the power of the soundpad you would follow the following steps:

1) Press the **LEARN** button on the soundpad for about three seconds, the display will show "**LRN**" and flashes.
2) Press the **Number 1** on your remote and the "**LRN**" designation in the display will stop flashing.
3) Quickly press the **POWER** button on the sound bar top control pad and the display will say "OK"
4) The POWER function of the sound bar can now be controlled by pressing the **Number 1** key on your remote.

(NOTE: this is example only. normally there is separate button on your remote for powering other products. This same procedure is used to make any of the soundpa features work with your remote)

Cette function vous permettrez de programmer les fonctions de la bar de son dans votre télécommande préféré.

Comme exemple, si vous voulez le numéro 1 du télécommande soit capable de contrôler la puissance de la bar de son, suivez ces étapes:

1) Appuyer sur la touche **LEARNING** sur la bar de son pour environ trois secondes, ou jusqu'au temps que la lumière commence a clignoter vite.
2) Appuyer sur le **numéro 1** sur le télécommande et la lumière va clignoter moins vite.
3) Appuyer **POWER** sure le bar de son et la lumière va arrêter a clignoter.
4) L'afficheur indique OK. La barre de son peut maintenant être contrôlée en appuyant sur la touche le **numéro 1** de votre télécommande.

Connecting your TV to the Soundpad / Branchement de votre téléviseur

Option 1: The One Wire Digital Connection

Make sure all components are off before starting the connections. If your TV has an Optical Out, and all your sources (blu-ray, satellite, game, etc.) are currently connected to the TV using digital cables (such as HDMI, Optical, or Digital Coaxial) then follow the simple guidelines below. You will need an optical cable, not included but available at your local Sinclair Audio dealer.

NOTE: If your DVD player, cable tuner or satellite tuner does not have a coaxial digital output, you can connect its analog audio output to your TV. The TV will send its audio signal to the through the analog connection described above.

Option 1: Le branchement numérique avec un seul câble

Assurez-vous que toutes les composantes soient hors tension avant de commencer les branchements. Si vous téléviseur dispose d'une sortie optique et que toutes vos sources (Blu-Ray, satellite, jeux, etc.) sont actuellement branchées au téléviseur avec des câbles dits numériques (tel un câble HDMI, câble optique ou coaxial numérique) suivez à ce moment les étapes simple du petit guide ci-dessous. Vous aurez besoin de vous procurer un câble optique non inclus avec l'ensemble mais disponible chez votre marchand local Sinclair Audio.

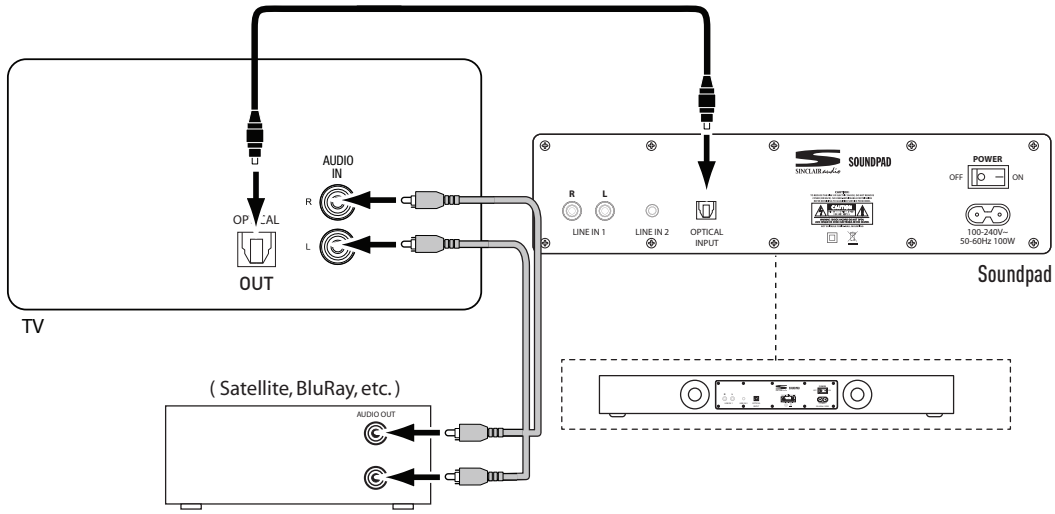

Option 2: The Popular Analog Connection

Make sure all components are off before starting the connections. Using the supplied stereo audio cable, connect the 's Line 1 (analog) input to your TV's stereo audio output. If your TV has two sets of audio outputs labeled as Fixed and variable, use the pair labeled fixed. This will let you turn your TV's speakers down while the TV still supplies a constant audio signal to the soundpad. Then, connect your source (Satellite, DVD, etc) using the remaining Optical input.

Option 2: Le branchement analogique, le plus fréquemment utilisé

Assurez-vous que toutes les composantes soient hors tension avant de commencer les branchements. En vous servant du câble stéréo inclus avec l'ensemble, reliez l'entrée de Ligne 1 (analogique) de la Station de son à la sortie de son stéréo de votre téléviseur. Si votre téléviseur possède deux jeux de sorties audio étiquetées Fixe et Variable, utilisez la paire Fixe. Ceci vous permettra de réduire le niveau sonore des haut-parleurs du téléviseur à zéro tandis que celui-ci envoie toujours un signal audio à volume constant à la Station de son. Ensuite, branchez votre source (satellite, DVD, etc.) en vous servant de l'entrée optique restante.

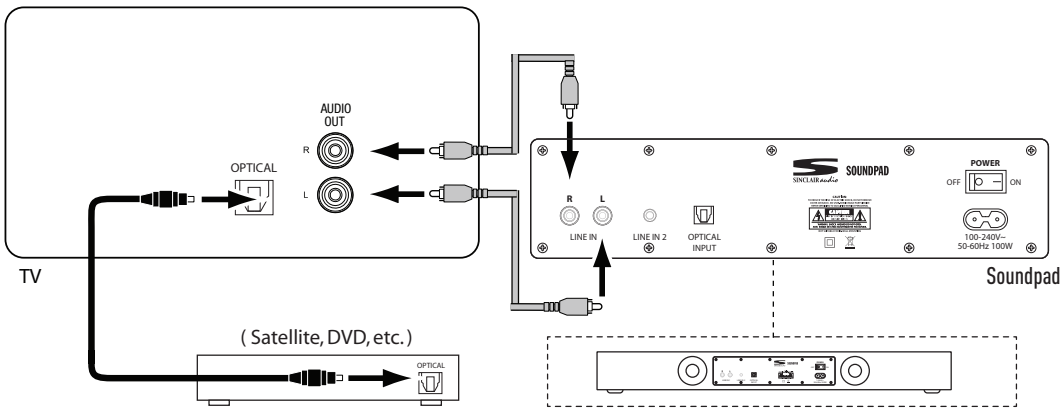

Connecting your Source Directly to the Soundpad
La connexion de votre source directement à la Soundpad

If you prefer, you can also connect your sources (Blu-ray, Satellite, etc.) directly to the Soundpad. Using this method, you will need to select the proper video input on your TV to match sound. If you are not getting any sound, you might have to set your source to PCM output (shown below) in their audio menus. The common choices on a source like a DVD or Blu-ray would be some type of Dolby Surround or PCM. / Vous pouvez également connecter toutes vos sources directement au Soundpad. Comme cela, vous devrez sélectionner l'entrée vidéo appropriée sur votre téléviseur. Si vous n'obtenez pas tous les sons que vous devrez éventuellement configurer votre source de sortie PCM dans le menu audio. Les choix communs sur un source comme un DVD ou un Blu-Ray serait un certain type de son surround ou PCM.

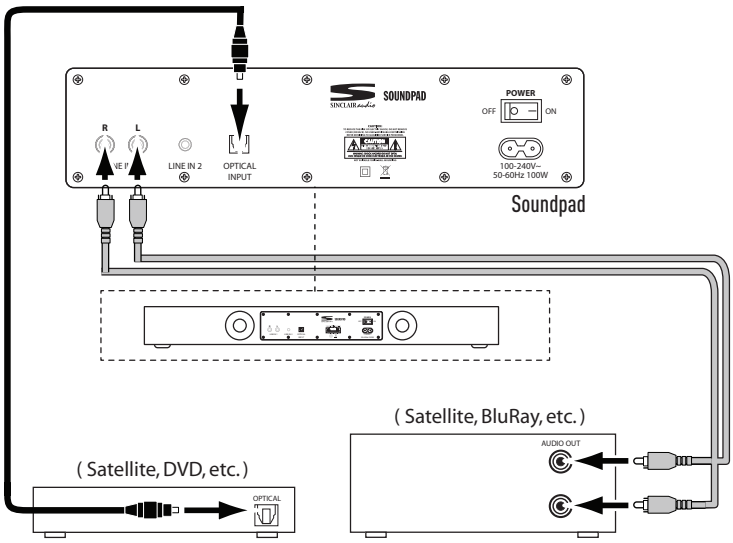

Troubleshooting / Dépannage

While most set-ups should be very simple and work immediately, there is a chance that additional set-up might be required on your TV, cable box or other device. If you have no sound you may want to verify the settings on your TV or source and change the output to PCM Stereo.

Alors que la plupart des set-ups devrait être très simple et fonctionner tout de suite, il ya une chance que d'autres set-up peut être nécessaire sur votre téléviseur, décodeur câble ou un autre appareil. Si vous n'avez pas de son, vous pouvez vérifier les paramètres de votre TV ou de la source et de changer la sortie stéréo PCM.

SOURCE MENU
Setup
Audio Options ←
Display

SOURCE MENU
PCM Stereo ←
Dolby Digital

Power Connection / Branchement de l'alimentation

Once you have connected the soundpad to your TV and sources you can then connect it's power cord. Une fois la Station de son branchée à votre téléviseur et aux autres sources, vous pouvez dès lors brancher le cordon d'alimentation.

petit connecteur rond à l'arrière de la barre de son où il est indiqué DC19V. Ensuite, insérez la fiche dans une prise de courant secteur CA active et non commutée. NE PAS BRANCHER CE CORDON DANS LES SORTIES AUXILIAIRES D'ALIMENTATION QUE L'ON RETROUVE À L'OCCASION SUR CERTAINS APPAREILS AUDIO. Vous êtes maintenant prêt à mettre sous tension la barre de son ainsi que toutes les autres composantes de votre chaine.

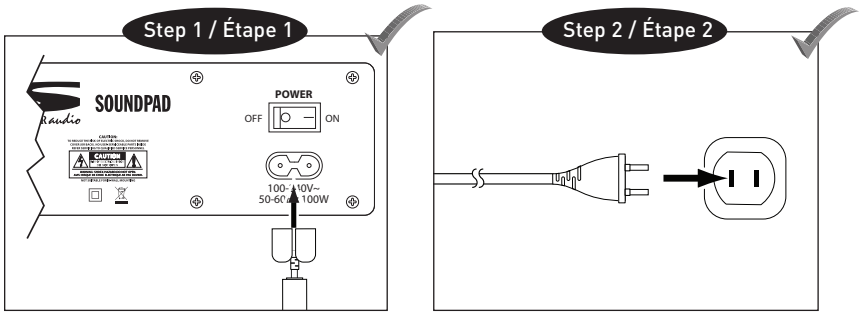

Notes

Notes

Notes

Specifications / Spécifications

MODEL	Soundpad
Description	Soundpad
Tweeters	Two 1" Soft Dome Drivers
Woofers	Four 3" Poly Hybrid Drivers
Amplifier Power	2 x 40 watts
Frequency Response	50Hz-20kHz
Inputs	Optical, Stereo RCA, 3.5mm
Dimensions, inches (HWD)	4-1/2" x 34" x 17-3/4"
Description	Station de son
Haut-parleur grave	Deux 25mm cônes de souple
Haut-Parleur d'Aigus	Quatre 76mm cônes de hybrid
Puissance de l'amplificateur	2 x 40 watts
Réponse en Fréquence	50Hz-20kHz
Entrees	Optical, Stereo RCA, 3.5mm
Dimensions, mm (HLP)	105 x 864 x 457mm

***Specifications are subject to change without notice.**
Spécifications sont sujettes à changement sans préavis.

Erikson Consumer, 21000 TransCanada
Baie D'Urfé • Québec • H9X 4B7
Tél.: (514) 457-2555 • Fax: (514) 457-5507

© 2012 Erikson Consumer, Incorporated. All rights reserved.
Sinclair Audio is a trademark of Erikson Consumer, Incorporated, registered in the United States and/or other countries.
Features, specifications and appearance are subject to change without notice.

SINCLAIR audio

www.sinclairaudio.com